# KARISMA 105

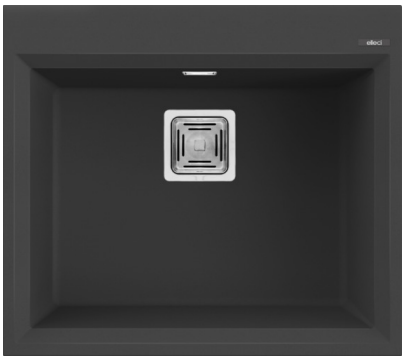

**Disegno tecnico**

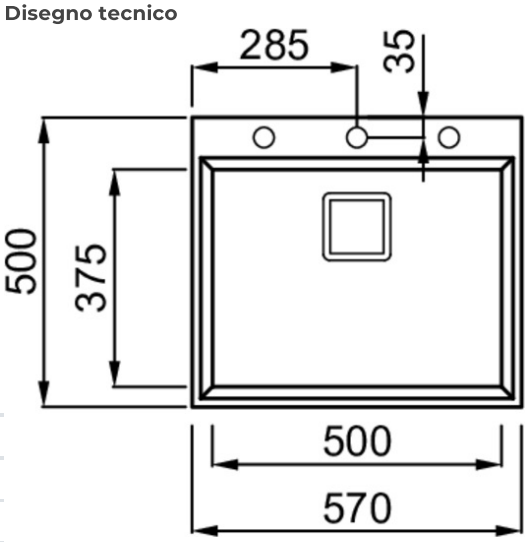

| CARATTERISTICHE PRODOTTO | |
|---|---|
| **Descrizione** | Lavello 1 vasca |
| **Modello** | KARISMA 105 |
| **Base** *(mm)* | 600 |
| **Installazioni** | Sopratop |
| **Dimensioni** *(mm)* | 570 x 500 |
| **Foro da Incasso** *(mm)* | 550 x 480 |
| **Numero Vasche** | 1 |
| **Profondità Vasca** *(mm)* | 220 |

| DATI LOGISTICI | |
|---|---|
| **Peso Lordo** *(kg)* | 14,99 |
| **Peso Netto** *(kg)* | 9,50 |
| **Dimensioni Imballo** *(kg)* | 690 x 575 x 300 |
| **Volume Imballo** *(kg)* | 0,119 |

| CARATTERISTICHE IMBALLO | |
|---|---|
| **Imballo** | Cartone e polietilene |
| **Corredi** | Sifone salvaspazio, piletta quadrata, troppopieno rettangolare e ganci. |

KERATEK® Plus
CERAMIC NANOTECHNOLOGY CN6

**LKK10586** K86
8031873023409

**LKK10596** K96
8031873021986

**LKK10599** K99
8032557021780

GRANITEK®
NATURAL GRANITE EFFECT

METAL

**LMK10573** M73
8032557957584

**LMK10579** M79
8032557957607

elleci

GRANITEK®
NATURAL GRANITE EFFECT

MATT

**LGK10540** G40
8032557042365

**LGK10543** G43
8032861044246

**LGK10568** G68
8032557043348

elleci

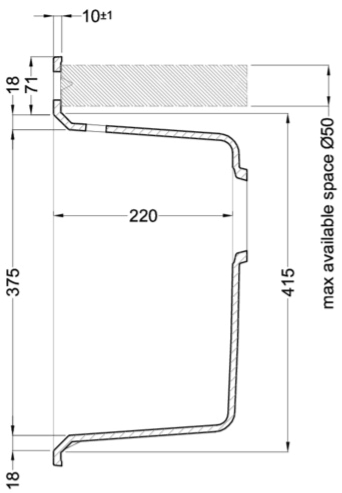


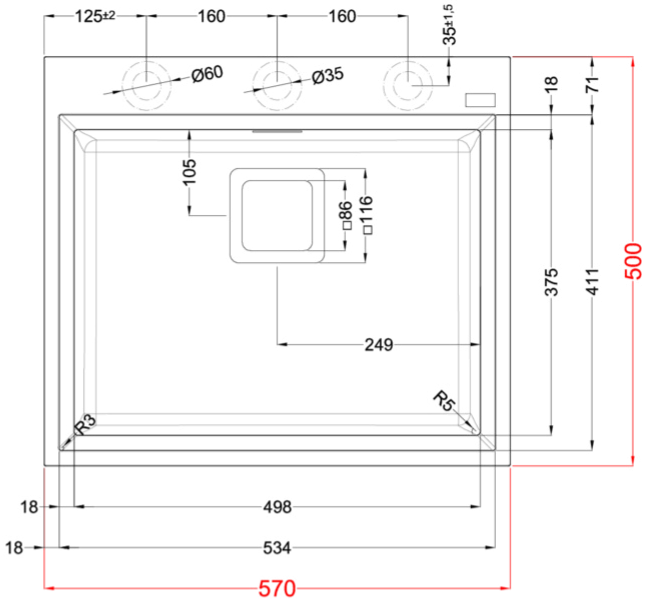


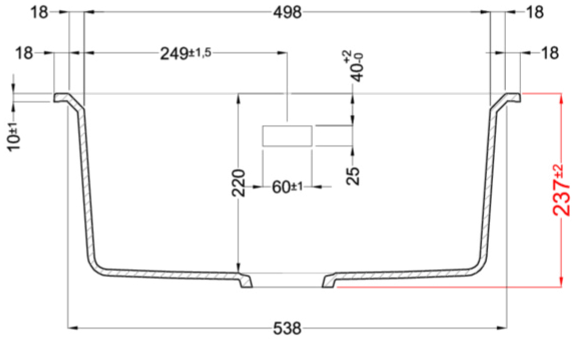


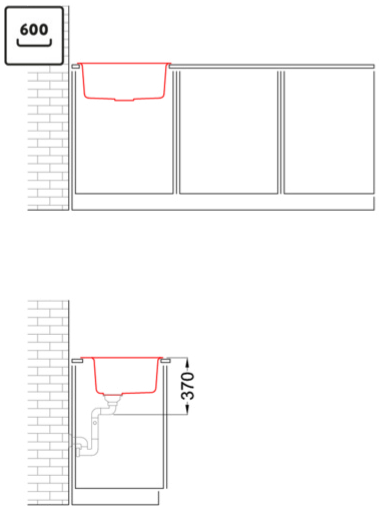


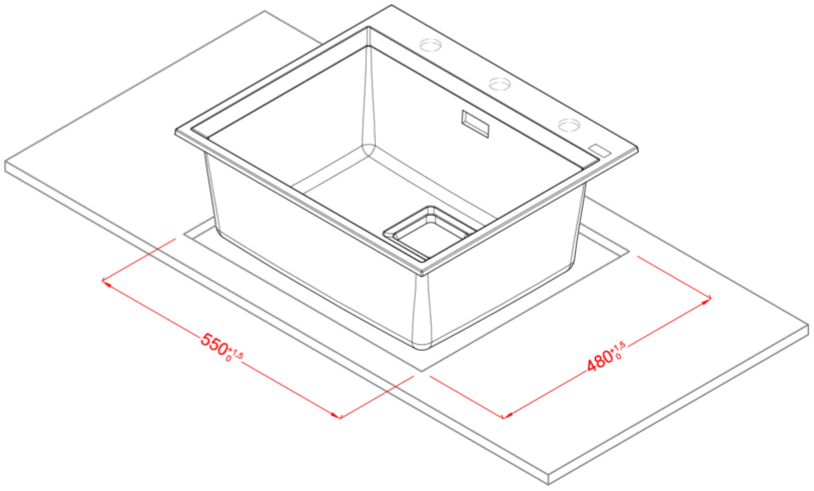


# KARISMA 105

general tolerances where not expressly communicated ±0.2%
connection dimensions according to UNI EN 695