EGO 480

Disegno tecnico

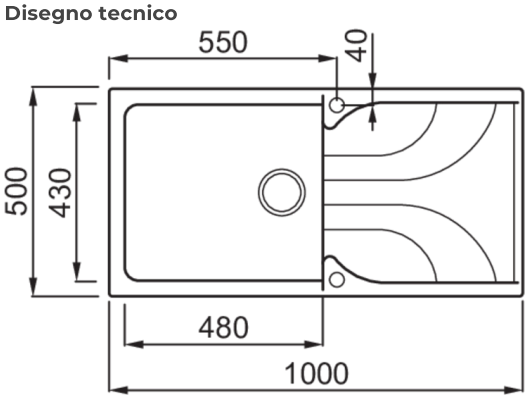

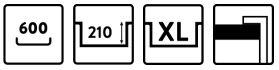

CARATTERISTICHE PRODOTTO	
Descrizione	Lavello 1 vasca con gocciolatoio
Modello	EGO 480
Base *(mm)*	600
Installazioni	Sopratop
Dimensioni *(mm)*	1000 x 500
Foro da Incasso *(mm)*	980 x 485
Numero Vasche	1
Profondità Vasca *(mm)*	210

DATI LOGISTICI	
Peso Lordo *(kg)*	19,57
Peso Netto *(kg)*	13,60
Dimensioni Imballo *(kg)*	1080 x 575 x 300
Volume Imballo *(kg)*	0,186

CARATTERISTICHE IMBALLO	
Imballo	Cartone e polietilene
Corredi	Sifone salvaspazio, pilette e ganci.

GRANITEK®
NATURAL GRANITE EFFECT

METAL

LME48070 M70
8032861959885

LME48073 M73
8032861959908

LME48079 M79
8032557952824

GRANITEK®
NATURAL GRANITE EFFECT

MATT

LGE48040 G40
8032557046097

LGE48043 G43
8032861049883

LGE48048 G48
8032557031208

LGE48068 G68
8032861059998

GRANITEK®
NATURAL GRANITE EFFECT

CLASSIC

LGE48051 G51
8032861059929

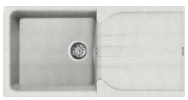

LGE48052 G52
8032861059936

LGE48054 G54
8032861059950

LGE48059 G59
8032861059974

LGE48062 G62
8032861059981

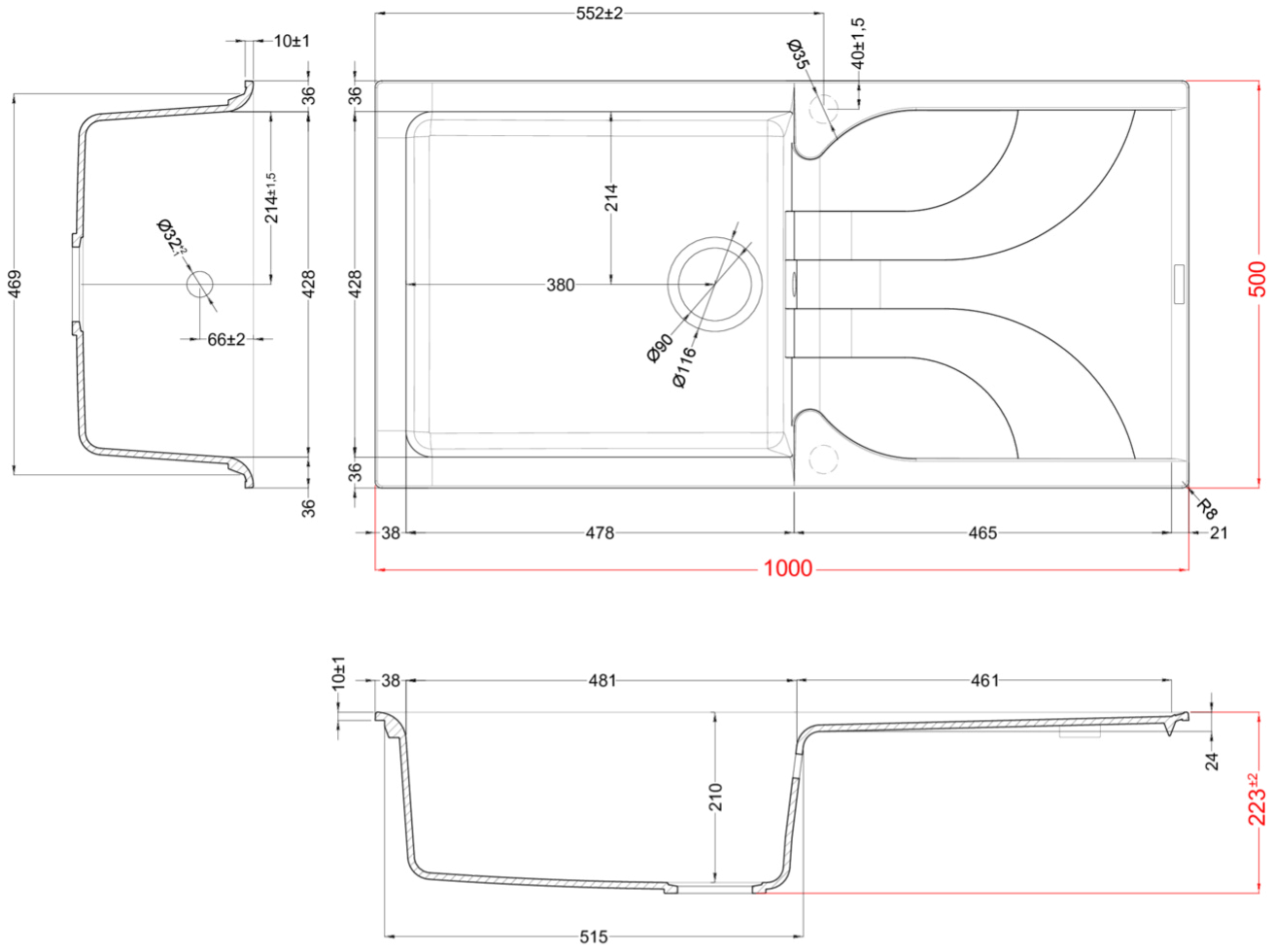

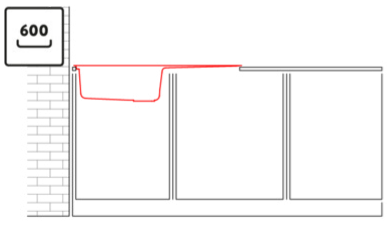

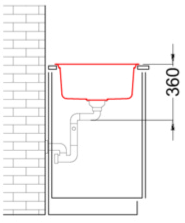

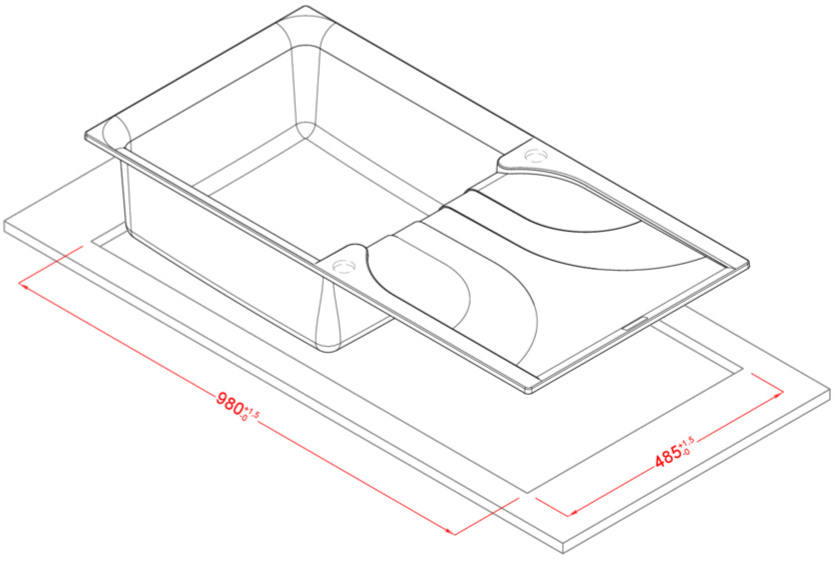

EGO 480

general tolerances where not expressly communicated ±0.2%
connection dimensions according to UNI EN 695