PLANO BRIO

Disegno tecnico

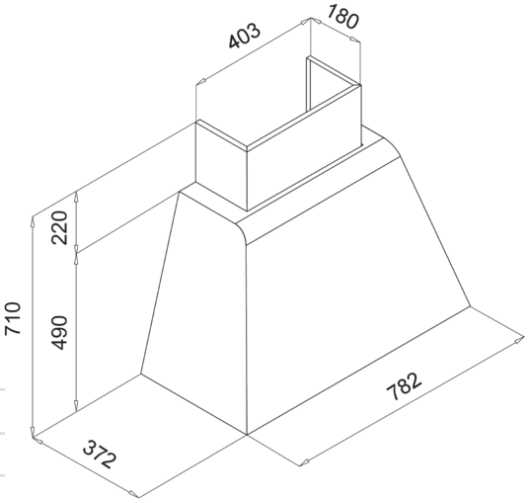

CARATTERISTICHE PRODOTTO	
Descrizione	Cappa aspirante smaltata
Modello	PLANO BRIO
Installazioni	
Dimensioni *(mm)*	782 x 372 x 490
Comandi	Slider
Numero velocità	3
Portata Massima	368 m3/h
Pressione (Pa)	218
Rumorosità Massima	58 dbA
Bocca Uscita	150
Classe energetica	

CARATTERISTICHE IMBALLO	
Imballo	Cartone, polistirolo
Corredi	Filtro Grassi

GRANITEK®
NATURAL GRANITE EFFECT

MATT

KGPB8040M G40
8031873250058

elleci® COMPANY