RENO

Disegno tecnico

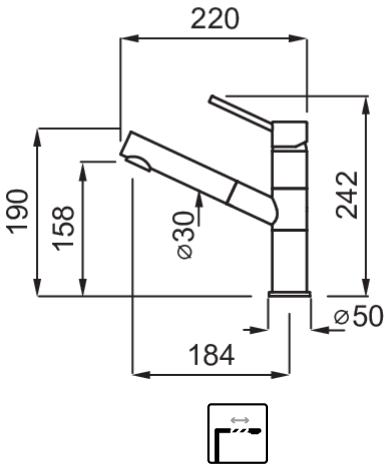

CARATTERISTICHE PRODOTTO	
Descrizione	Miscelatore monocomando con canna girevole e doccetta estraibile
Modello	RENO
Base *(mm)*	50
Installazioni	
Dimensioni *(mm)*	
Dimensioni Incasso *(mm)*	
Numero Vasche	
Profondità Vasca *(mm)*	

DATI LOGISTICI	
Peso Lordo *(kg)*	2,14
Peso Netto *(kg)*	1,84
Dimensioni Imballo *(kg)*	48,5 x 25 x 9
Volume Imballo *(kg)*	0,000

CARATTERISTICHE IMBALLO	
Imballo	Box in cartone
Corredi	Flessibile, fissaggio

KERATEK® Plus
CERAMIC NANOTECHNOLOGY CN6

MKKREN86 K86
8032557560302

MKKREN96 K96
8032557560319

GRANITEK®
NATURAL GRANITE EFFECT

MGKREN40 G40
8031873101879

MGKREN43 G43
8031873101077

MGKREN48 G48
8031873102111

MGKREN51 G51
8031873100025

MGKREN59 G59
8031873100650

MGKREN62 G62
8031873100674

MGKREN68 G68
8031873102203

MMKREN70 M70
8031873550400

MMKREN73 M73
8031873550028

MMKREN78 M78
8031873551285

MMKREN79 M79
8031873550622

CROMATO

MIKRENCR CR
8031873650032

elleci

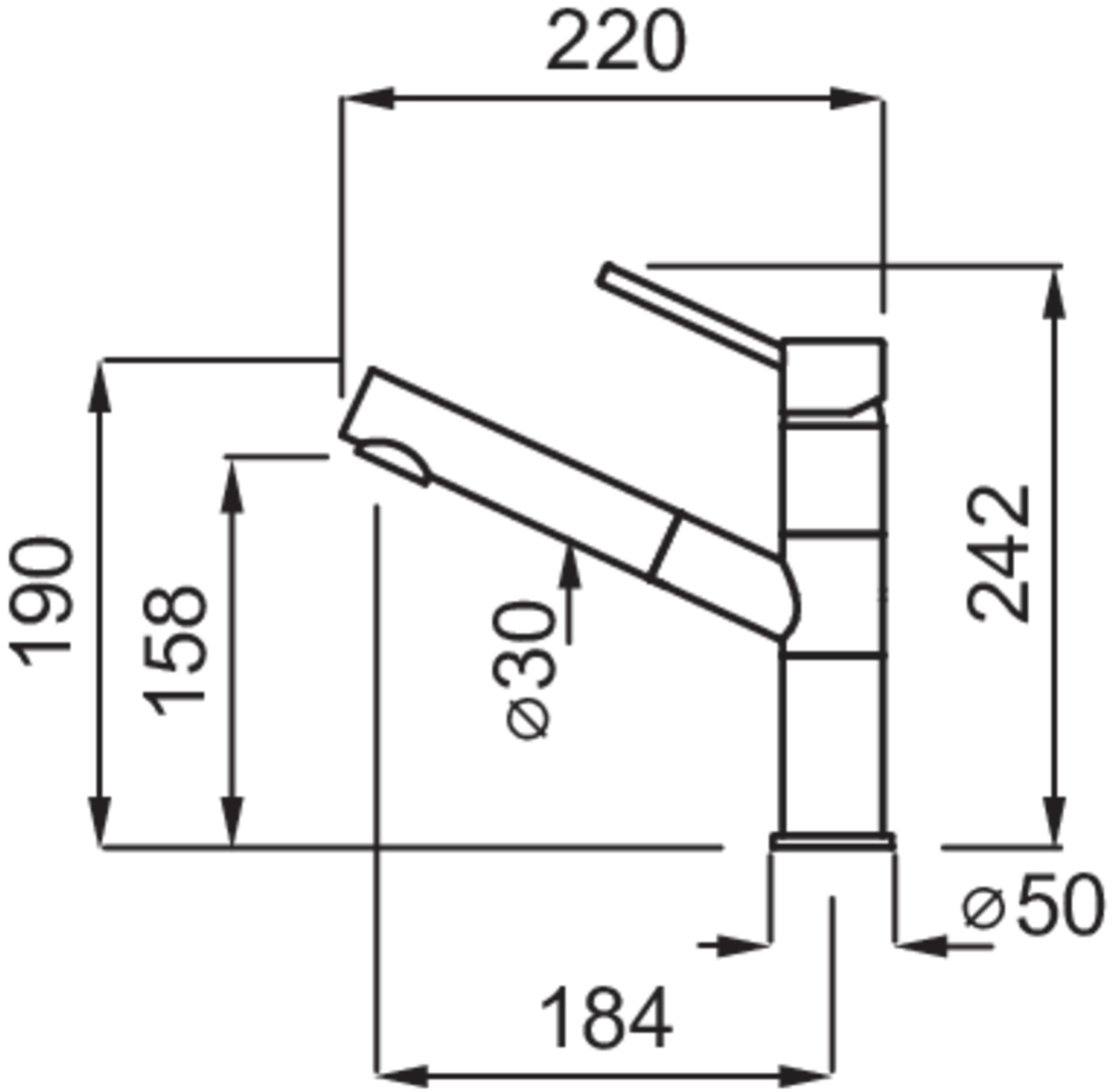
220
190
158
⌀30
242
⌀50
184