LEAF

Disegno tecnico

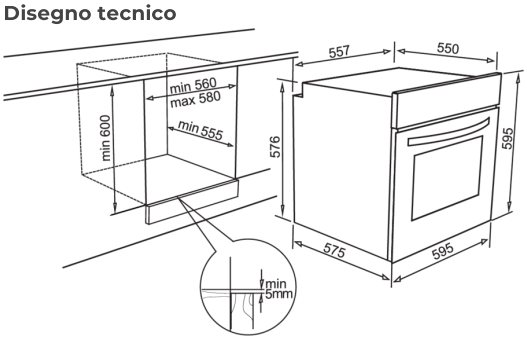

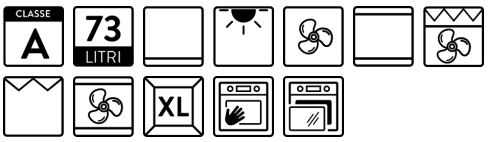

CARATTERISTICHE PRODOTTO	
Descrizione	Forno elettrico multifunzione 7 Funzioni
Modello	LEAF
Installazioni	A colonna Sottopiano
Dimensioni *(mm)*	595 x 595 x 575
Profondità porta aperta (mm)	480
Carico elettrico totale (Watt)	2300 Watt
Tensione (v)	220 V
Classe energetica	A
Tensione VAC	220 V

DATI LOGISTICI	
Peso Lordo *(kg)*	37,00
Peso Netto *(kg)*	35,00
Dimensioni Imballo *(kg)*	645 x 645 x 645
Volume Imballo *(kg)*	0,268

CARATTERISTICHE IMBALLO	
Imballo	Cartone, polistirolo

KERATEK® PLUS
CERAMIC NANOTECHNOLOGY **CN6**

FKLE60286NS K86